JUURIKARTION TILAUSKAAVAKE

Asiakas:
Merkki:

Päiväys:
Puh.nro:

☐ As. urak ☐ As.tunti ☐ Nouto ☐ Tilaaja **Tarvitaan:** pvm: klo:

Katon kaltevuus:

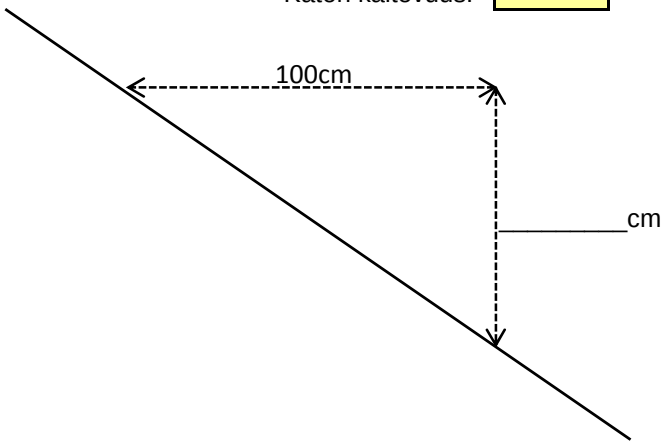

Yhteensä	

Ø____cm

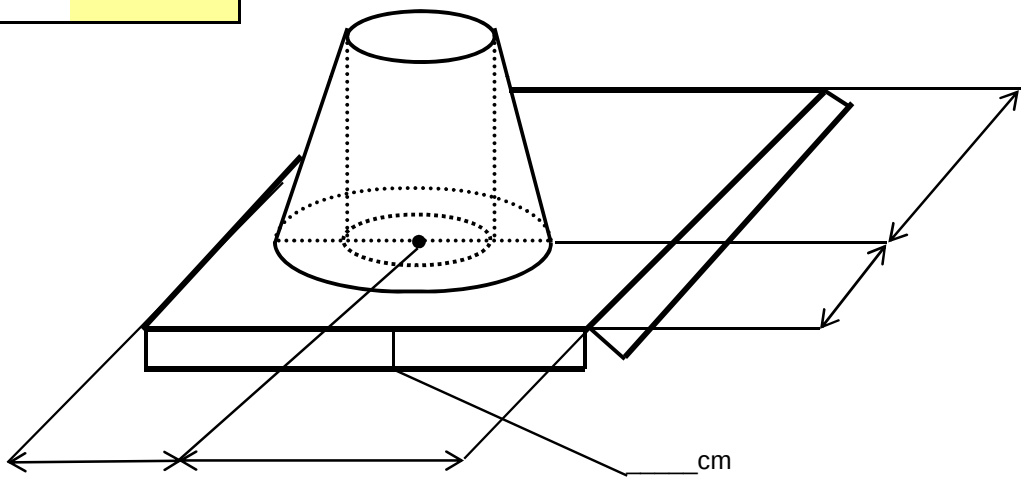

Kartion korkeus: vakio 30 cm

TAI

muu: cm

Pelti väri: **RR**

Pinta:

☐ Kiinan hattu
☐ Lock 2,5 Lock 3,8

POHJANMAAN RAKENNUSPELTI

POHJANMAAN RAKENNUSPELTI OY
Teollisuustie 19, 60100 Seinäjoki
Puh. (06) 429 1600, Fax, (06) 429 1625
S-posti: myynti@prp.fi www.prp.fi